Electrolux PROFESSIONAL

ARTICOLO N°

MODELLO N°

NOME

SIS #

AIA #

Sfogliatrici
LMP500 - Sfogliatrice motorizzata da tavolo, 500 mm



603532 (LMP5003)	Sfogliatrice da tavolo, larghezza di lavoro 500 mm, regolazione spessore sfoglia da 0,1 a 27 mm. Piani rimovibili rivestiti in teflon alimentare per agevolare lo scorrimento della pasta. Trifase.
603533 (LMP5001)	Sfogliatrice da tavolo, larghezza di lavoro 500 mm, regolazione spessore sfoglia da 0,1 a 27 mm. Piani rimovibili rivestiti in teflon alimentare per agevolare lo scorrimento della pasta. Monofase.

Descrizione

Articolo N°

Sfogliatrice motorizzata da tavolo o posizionabile su carrello (disponibile come accessorio). Cilindri in acciaio cromato, rettificati, 500mm (60mm di diametro). Finitura esterna in verniciato bianco. Può lavorare qualsiasi tipo di pasta ed ottenere sfoglie con uno spessore che varia da 0,1 a 27mm. La direzione di avanzamento della pasta può essere invertita attraverso l'uso di una leva manuale. Facilmente pulibile grazie alla accessibilità alle parti a contatto con l'impasto e ai raschiatori superiori ed inferiori smontabili. Piani inclinati rivestiti in teflon alimentare per agevolare lo scorrimento della pasta. Piani rimovibili per ridurre l'ingombro a macchina a riposo. Griglie di protezione incernierate alla struttura e dotate di microinterruttore di sicurezza. Quando vengono alzate oltre un certo livello il motore si blocca. Contenitore per la farina fissato nella parte superiore della macchina. Pulsante d'emergenza di arresto immediato dei cilindri, con blocco e riavvio manuale. Dispositivo di comando a doppio pedale per invertire il senso di avanzamento (disponibile come accessorio).

Approvazione:

Sfogliatrici
LMP500 - Sfogliatrice motorizzata da tavolo, 500 mm

Caratteristiche e benefici

- Sfogliatrice motorizzata per piccole produzioni.
- Progettata per fare la sfoglia per pasticcerie, panifici e pizzerie.
- La direzione di avanzamento può essere invertita attraverso l'uso di una leva manuale.
- Dispositivo di comando (cambio senso di avanzamento) a doppio pedale disponibile come accessorio a richiesta.
- Contenitore per la farina fissato nella parte superiore della macchina.
- Griglie di protezione incernierate alla struttura e dotate di microinterruttore di sicurezza contro gli infortuni.
- Blocco del motore quando le griglie di protezione vengono alzate oltre un certo livello.
- Pulsante d'emergenza di arresto immediato dei cilindri, con blocco e riavvio manuale.
- Larghezza di lavoro 500 mm.

Costruzione

- Design compatto e portatile.
- Per installazione su tavolo o su carrello (accessorio a richiesta)
- Piani rivestiti in teflon alimentare per facilitare lo scorrimento della pasta.
- Cilindri in acciaio cromato.
- Raschiatori superiori ed inferiori facilmente smontabili per la pulizia.
- Cilindri diametro 60mm, regolabili per ottenere sfoglie tra 0,1 e 27mm di spessore.
- Piani rivestiti in teflon alimentare rimovibili per ridurre l'ingombro a macchina a riposo.

Accessori opzionali

• Carrello per sfogliatrici da tavolo	PNC 653599	❑
• Dispositivo di comando (cambio senso di avanzamento) a doppio pedale. Bassa tensione 24V.	PNC 653600	❑

L'azienda si riserva il diritto di apportare modifiche ai prodotti senza preavviso

2026.11.20

Sfogliatrici
LMP500 - Sfogliatrice motorizzata da tavolo, 500 mm

Fronte

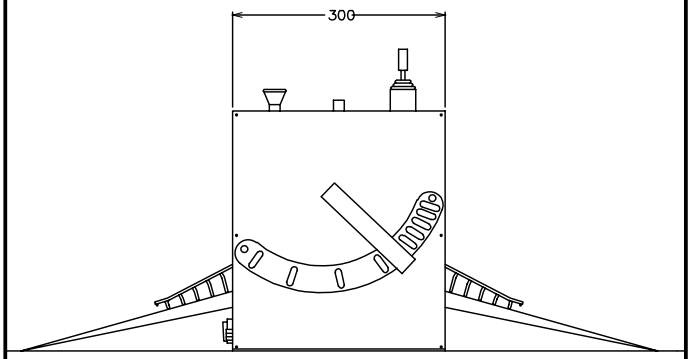

Lato

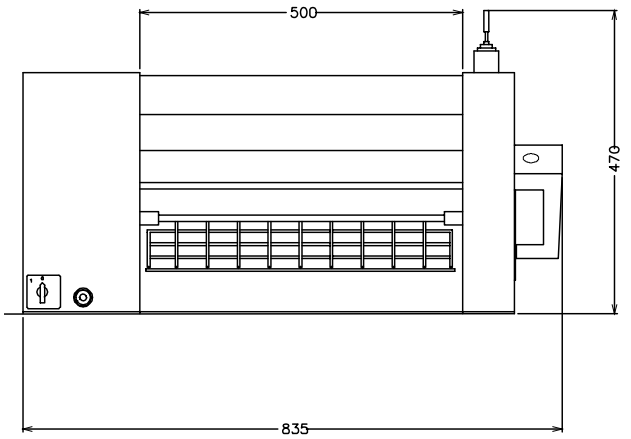

EI = Connessione elettrica

Alto

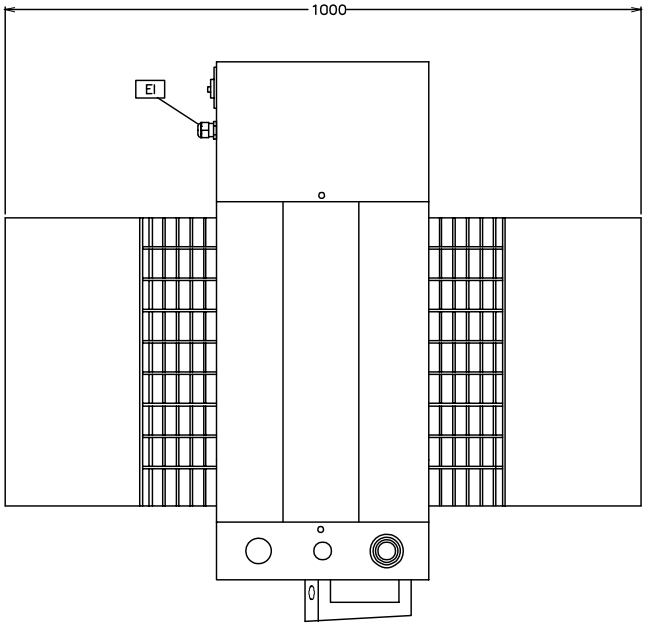

Elettrico

Tensione di alimentazione:	
603532 (LMP5003)	230/400 V/3 ph/50/60 Hz
603533 (LMP5001)	230 V/1 ph/50 Hz
Potenza installata max:	0.37 kW

Informazioni chiave

Dimensioni esterne, larghezza:	1000 mm
Dimensioni esterne, profondità:	835 mm
Dimensioni esterne, altezza:	470 mm
Peso netto (kg):	71

L'azienda si riserva il diritto di apportare modifiche ai prodotti senza preavviso

2026.11.20